Nº de art.	Denominación	Anchura de lubricación [mm]
1015101040	RB 040 M Pr SW	40
1015101050	RB 050 M Pr SW	50
1015101075	RB 075 M Pr SW	75
1015101100	RB 100 M Pr SW	100
1015101150	RB 150 M Pr SW	150

Dimensiones

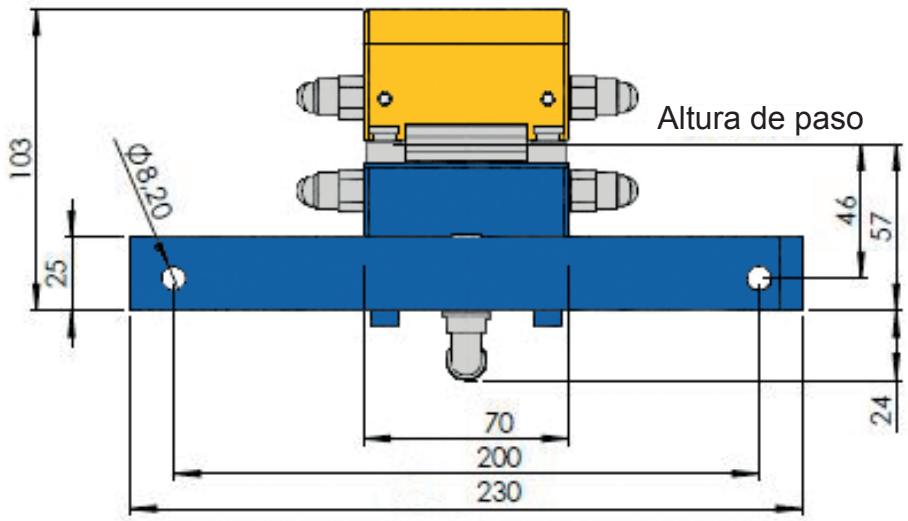

RB M Pr SW con cubeta colectora de aceite (no forma parte del paquete suministrado)